"Согласовано"
Начальник УУ
КГТУ им.
И.Раззакова
К.М.Дыканалиев

"Утверждаю"
Ректор КГТУ им. И.
Раззакова
М.К.Чыныбаев

Траектория обучения

Образовательной программы
"Системы обеспечения микроклимата зданий и сооружений"
Уровень НРК: 7 - магистратура

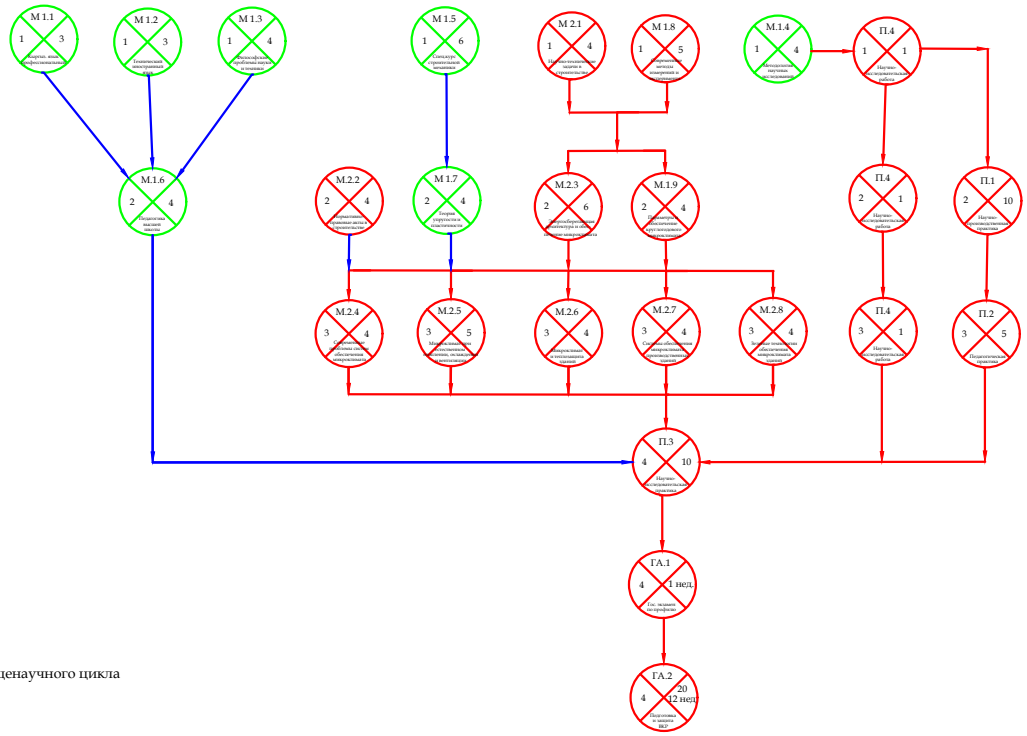

Дисциплины Общенаучного цикла

Дисциплины Профессионального цикла

Критические пути

Некритические пути

Классификатор учебного плана

Зав. кафедрой "ТВ" Айгуль Абдылдаева