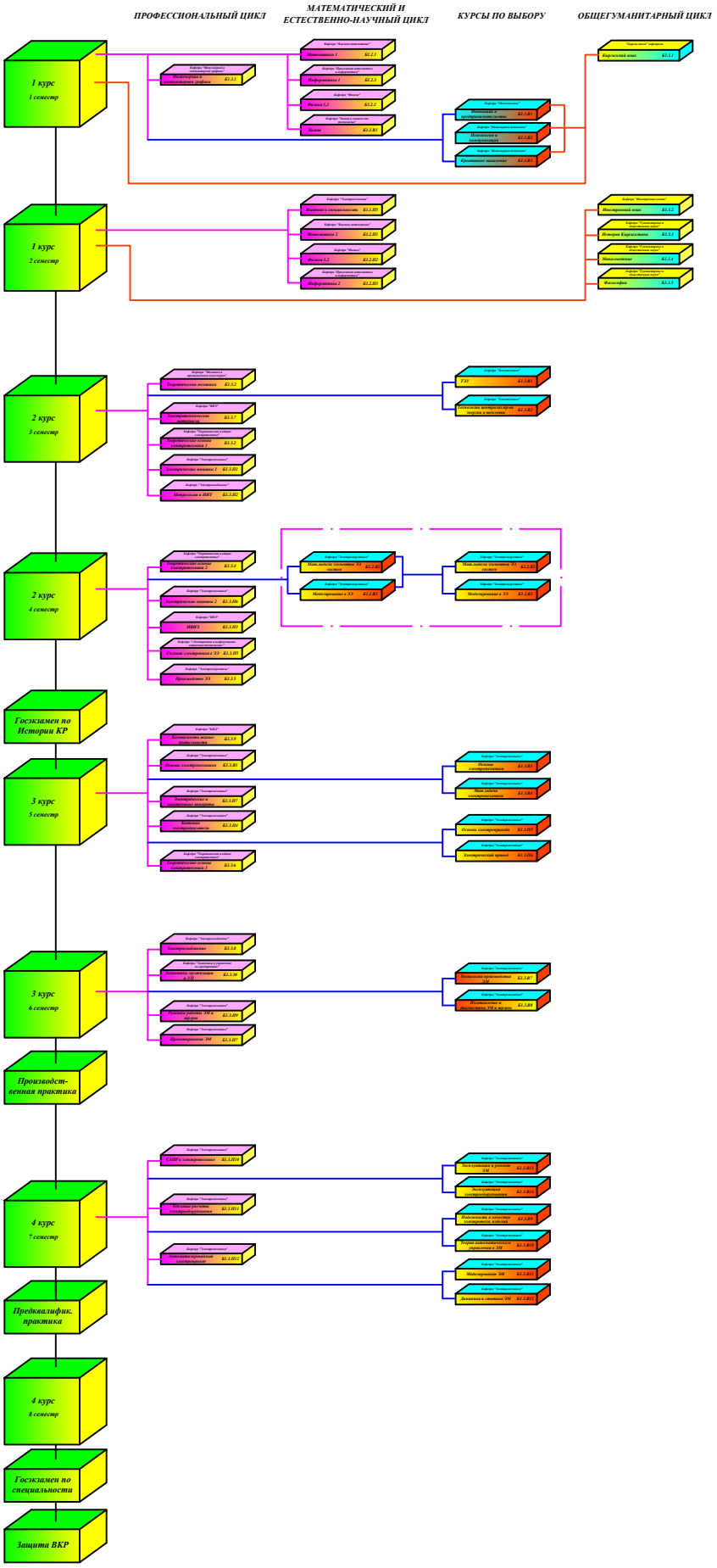
ПРОФЕССИОНАЛЬНЫЙ ЦИКЛ
МАТЕМАТИЧЕСКИЙ И ЕСТЕСТВЕННО-НАУЧНЫЙ ЦИКЛ
КУРСЫ ПО ВЫБОРУ
ОБЩЕГУМАНИТАРНЫЙ ЦИКЛ
1 курс
1 семестр
1 курс
2 семестр
2 курс
3 семестр
2 курс
4 семестр
Госэкзамен по Истории КР
3 курс
5 семестр
3 курс
6 семестр
Производст-венная практика
4 курс
7 семестр
Предквалифик. практика
4 курс
8 семестр
Госэкзамен по специальности
Защита ВКР